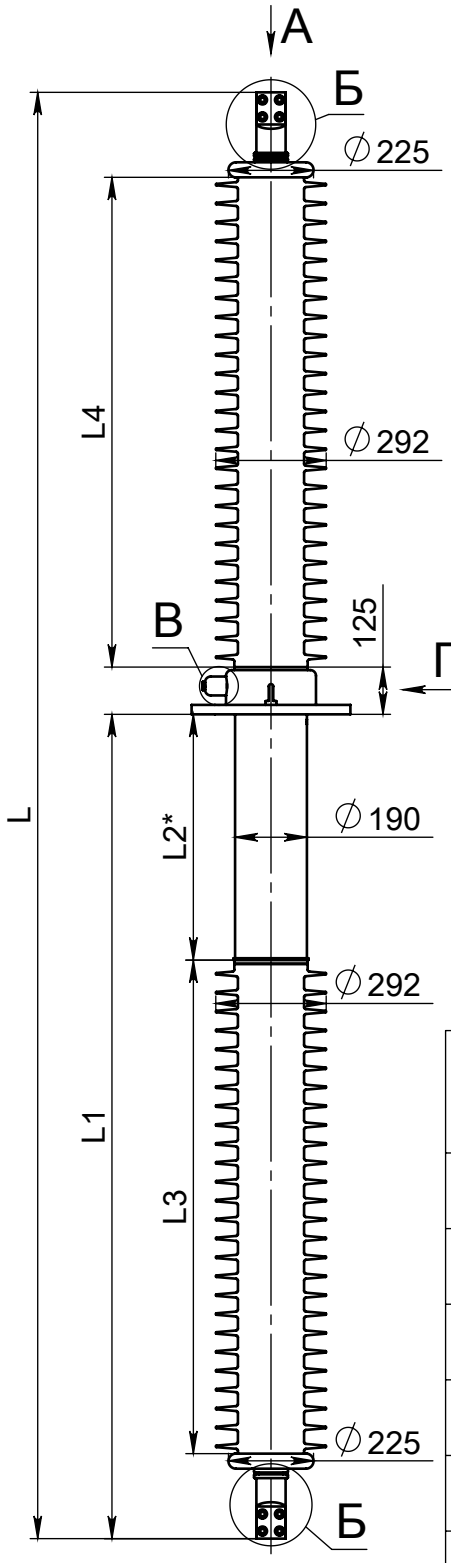

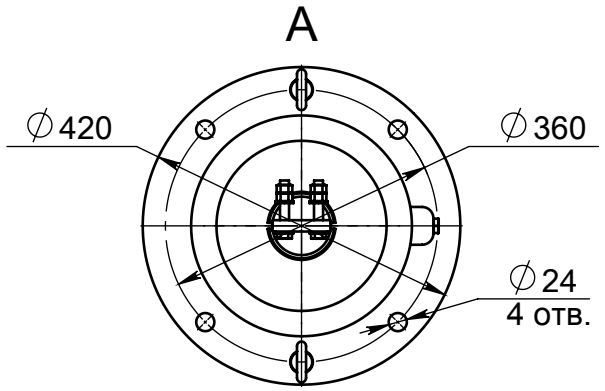

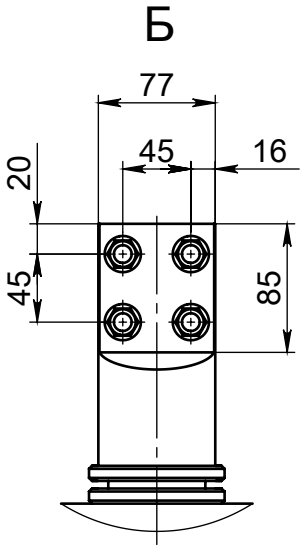

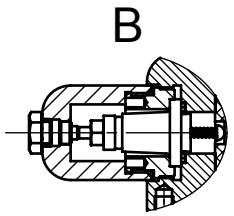

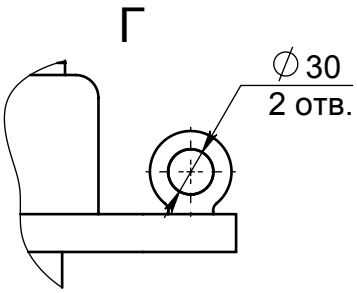

Размеры в миллиметрах

Обозначение ввода и конструкторского документа	L	L1	L2	L3	L4	Масса, кг
ГКЛПII-90-126/2000 О1 ИВУЕ.686352.234	2950	1655	485	945	945	147
ГКЛПIII-90-126/2000 О1 ИВУЕ.686352.234-01	3350	1950	685	1045	1045	167
ГКЛПIII-90-126/2000 О1 ИВУЕ.686352.234-02	3500	2150	835	1045	1045	170
ГКЛПIII-90-126/2000 О1 ИВУЕ.686352.234-03	3150	1760	485	1045	1045	160
ГКЛПIV-90-126/2000 О1 ИВУЕ.686352.234-04	3300	1655	485	945	1295	165
ГКЛПIV-90-126/2000 О1 ИВУЕ.686352.234-05	3820	2180	650	1295	1295	180

*Размер под установку трансформаторов тока.

ЗАВОД "ИЗОЛЯТОР"

ИВУЕ.686352.234

Разраб.			
Пров.			
Нач. КО			
Н. контр.			
Утв.			

Линейный ввод кондерсаторного типа с внутренней RIP-изоляцией Uн.р.ф.=73 кВ; U1мин.=230 кВ; Uг.и.=550 кВ.

Лит.	Масса	Масштаб
	см. табл.	1:20
Лист	Листов 1	

Данная информация является исключительной собственностью завода "ИЗОЛЯТОР" и не может использоватся целиком или отдельными частями ни в каких целях без разрешения владельца

ЗАВОД «ИЗОЛЯТОР»

EN ISO 9001:2000

Тип:	Черт. номер:
ГКЛПII-90-126/2000	**ИВУЕ.686352.234**

Исполнение:

Линейный ввод конденсаторного типа с внутренней RIP- изоляцией

Технические данные:		
Напряжение наибольшее рабочее 50 Гц	кВ	126
Напряжение наибольшее рабочее фазное	кВ	73
Напряжение испытательное для частичных разрядов (ЧР)	кВ	126
Уровень ЧР	пКл	<10
Напряжение испытательное 50 Гц, 1 мин.	кВ	230
Напряжение испытательное грозового импульса полной волны 1,2/50мкс	кВ	550
Номинальный ток	А	2000
Ток термической стойкости в течение 2с I_{th}	кА	50
Ток динамической стойкости I_d	кА	135
Разрядное расстояние (верх/низ)	мм	945/945
Длина пути утечки min	мм	2500
Температура окружающей среды	^{0}С	-60 ÷ +55
Угол установки	град.	90
Испытательная консольная нагрузка	Н	4000
Масса, расчетная	кг	147

Особенности конструкции:

- Ввод линейного типа;
- Внутрення изоляция типа RIP: низкий уровень ЧР, минимальные габариты;
- Полимерная внешняя изоляция;
- Простота конструкции, монтажа и эксплуатации;
- Измерительный вывод с возможностью длительного подсоединения средств диагностики

ЗАВОД «ИЗОЛЯТОР»

EN ISO 9001:2000

Тип:	Черт. номер:
ГКЛПIII-90-126/2000	**ИВУЕ.686352.234-01**

Исполнение:

Линейный ввод конденсаторного типа с внутренней RIP- изоляцией

Технические данные:		
Напряжение наибольшее рабочее 50 Гц	кВ	126
Напряжение наибольшее рабочее фазное	кВ	73
Напряжение испытательное для частичных разрядов (ЧР)	кВ	126
Уровень ЧР	пКл	<10
Напряжение испытательное 50 Гц, 1 мин.	кВ	230
Напряжение испытательное грозового импульса полной волны 1,2/50мкс	кВ	550
Номинальный ток	А	2000
Ток термической стойкости в течение 2с I_{th}	кА	50
Ток динамической стойкости I_d	кА	135
Разрядное расстояние (верх/низ)	мм	1045/1045
Длина пути утечки min	мм	3150
Температура окружающей среды	^{0}С	-60 ÷ +55
Угол установки	град.	90
Испытательная консольная нагрузка	Н	4000
Масса, расчетная	кг	167

Особенности конструкции:

- Ввод линейного типа;
- Внутрення изоляция типа RIP: низкий уровень ЧР, минимальные габариты;
- Полимерная внешняя изоляция;
- Простота конструкции, монтажа и эксплуатации;
- Измерительный вывод с возможностью длительного подсоединения средств диагностики

ЗАВОД «ИЗОЛЯТОР»

EN ISO 9001:2000

Тип:	Черт. номер:
ГКЛПIII-90-126/2000	**ИВУЕ.686352.234-02**

Исполнение:

Линейный ввод конденсаторного типа с внутренней RIP- изоляцией

Технические данные:		
Напряжение наибольшее рабочее 50 Гц	кВ	126
Напряжение наибольшее рабочее фазное	кВ	73
Напряжение испытательное для частичных разрядов (ЧР)	кВ	126
Уровень ЧР	пКл	<10
Напряжение испытательное 50 Гц, 1 мин.	кВ	230
Напряжение испытательное грозового импульса полной волны 1,2/50мкс	кВ	550
Номинальный ток	А	2000
Ток термической стойкости в течение 2с I_{th}	кА	50
Ток динамической стойкости I_d	кА	135
Разрядное расстояние (верх/низ)	мм	1045/1045
Длина пути утечки min	мм	3150
Температура окружающей среды	^{0}С	-60 ÷ +55
Угол установки	град.	90
Испытательная консольная нагрузка	Н	4000
Масса, расчетная	кг	170

Особенности конструкции:

- Ввод линейного типа;
- Внутрення изоляция типа RIP: низкий уровень ЧР, минимальные габариты;
- Полимерная внешняя изоляция;
- Простота конструкции, монтажа и эксплуатации;
- Измерительный вывод с возможностью длительного подсоединения средств диагностики

ЗАВОД «ИЗОЛЯТОР»

EN ISO 9001:2000

Тип:	Черт. номер:
ГКЛПIII-90-126/2000	**ИВУЕ.686352.234-03**

Исполнение:

Линейный ввод конденсаторного типа с внутренней RIP- изоляцией

Технические данные:		
Напряжение наибольшее рабочее 50 Гц	кВ	126
Напряжение наибольшее рабочее фазное	кВ	73
Напряжение испытательное для частичных разрядов (ЧР)	кВ	126
Уровень ЧР	пКл	<10
Напряжение испытательное 50 Гц, 1 мин.	кВ	230
Напряжение испытательное грозового импульса полной волны 1,2/50мкс	кВ	550
Номинальный ток	А	2000
Ток термической стойкости в течение 2с I_{th}	кА	50
Ток динамической стойкости I_d	кА	135
Разрядное расстояние (верх/низ)	мм	1045/1045
Длина пути утечки min	мм	3150
Температура окружающей среды	^{0}С	-60 ÷ +55
Угол установки	град.	90
Испытательная консольная нагрузка	Н	4000
Масса, расчетная	кг	160

Особенности конструкции:

- Ввод линейного типа;
- Внутрення изоляция типа RIP: низкий уровень ЧР, минимальные габариты;
- Полимерная внешняя изоляция;
- Простота конструкции, монтажа и эксплуатации;
- Измерительный вывод с возможностью длительного подсоединения средств диагностики

ЗАВОД «ИЗОЛЯТОР»

EN ISO 9001:2000

Тип:	Черт. номер:
ГКЛПIV-90-126/2000	**ИВУЕ.686352.234-04**

Исполнение:

Линейный ввод конденсаторного типа с внутренней RIP- изоляцией

Технические данные:		
Напряжение наибольшее рабочее 50 Гц	кВ	126
Напряжение наибольшее рабочее фазное	кВ	73
Напряжение испытательное для частичных разрядов (ЧР)	кВ	126
Уровень ЧР	пКл	<10
Напряжение испытательное 50 Гц, 1 мин.	кВ	230
Напряжение испытательное грозового импульса полной волны 1,2/50мкс	кВ	550
Номинальный ток	А	2000
Ток термической стойкости в течение 2с I_{th}	кА	50
Ток динамической стойкости I_d	кА	135
Разрядное расстояние (верх/низ)	мм	1295/945
Длина пути утечки min	мм	3900
Температура окружающей среды	^{0}С	-60 ÷ +55
Угол установки	град.	90
Испытательная консольная нагрузка	Н	4000
Масса, расчетная	кг	165

Особенности конструкции:

- Ввод линейного типа;
- Внутрення изоляция типа RIP: низкий уровень ЧР, минимальные габариты;
- Полимерная внешняя изоляция;
- Простота конструкции, монтажа и эксплуатации;
- Измерительный вывод с возможностью длительного подсоединения средств диагностики

ЗАВОД «ИЗОЛЯТОР»

EN ISO 9001:2000

Тип:	Черт. номер:
ГКЛПIV-90-126/2000	**ИВУЕ.686352.234-05**

Исполнение:

Линейный ввод конденсаторного типа с внутренней RIP- изоляцией

Технические данные:		
Напряжение наибольшее рабочее 50 Гц	кВ	126
Напряжение наибольшее рабочее фазное	кВ	73
Напряжение испытательное для частичных разрядов (ЧР)	кВ	126
Уровень ЧР	пКл	<10
Напряжение испытательное 50 Гц, 1 мин.	кВ	230
Напряжение испытательное грозового импульса полной волны 1,2/50мкс	кВ	550
Номинальный ток	А	2000
Ток термической стойкости в течение 2с I_{th}	кА	50
Ток динамической стойкости I_d	кА	135
Разрядное расстояние (верх/низ)	мм	1295/1295
Длина пути утечки min	мм	3900
Температура окружающей среды	^{0}С	-60 ÷ +55
Угол установки	град.	90
Испытательная консольная нагрузка	Н	4000
Масса, расчетная	кг	180

Особенности конструкции:

- Ввод линейного типа;
- Внутрення изоляция типа RIP: низкий уровень ЧР, минимальные габариты;
- Полимерная внешняя изоляция;
- Простота конструкции, монтажа и эксплуатации;
- Измерительный вывод с возможностью длительного подсоединения средств диагностики